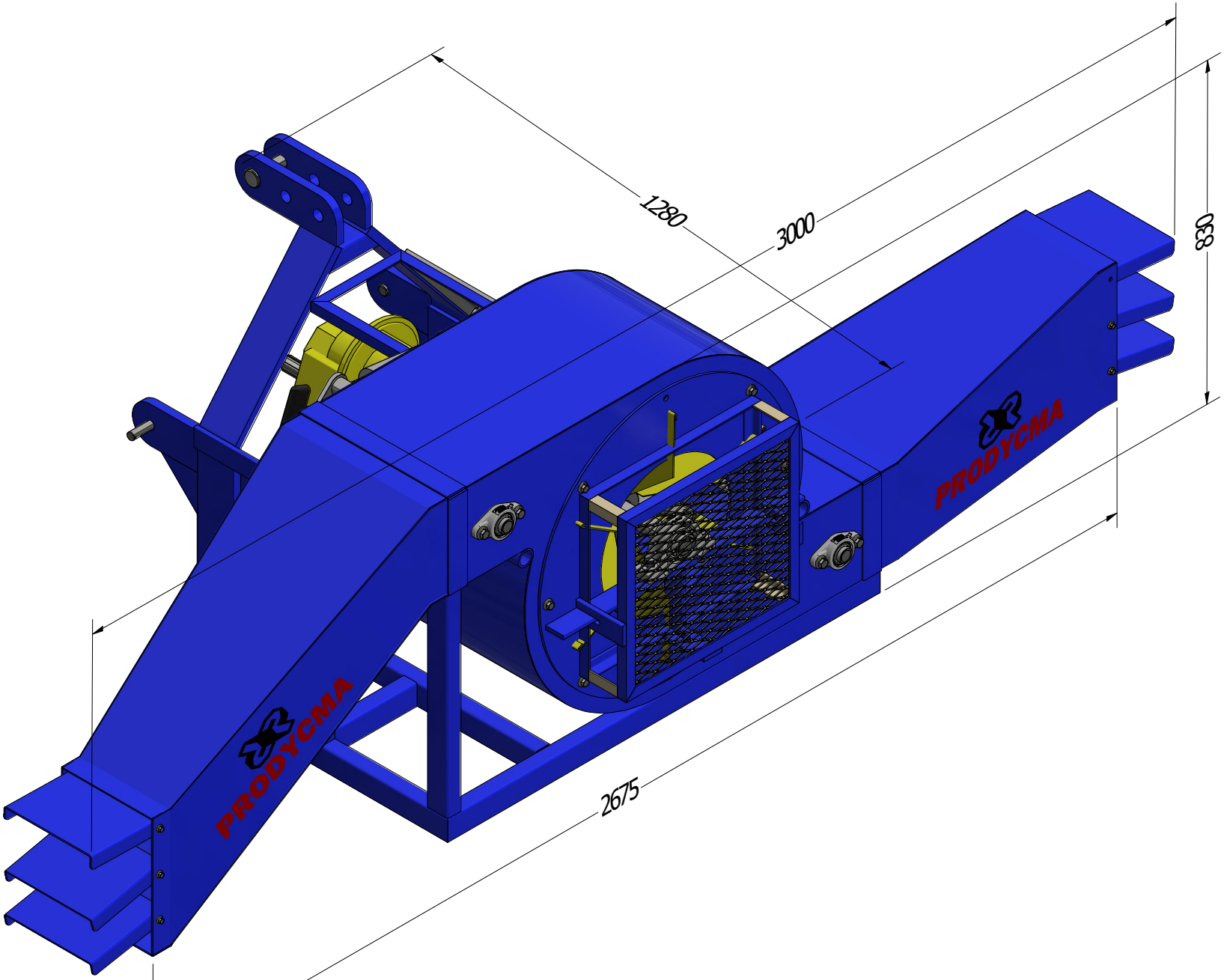

TODO EL CONTENIDO DE ESTE DOCUMENTO, ES PROPIEDAD DE PRODYCMA SPA. DEBE SER TRATADO CONFIDENCIALMENTE. ESTE DOCUMENTO NO PUEDE SER COPIADO, REPRODUCIDO, LEÍDO O USADO POR TERCEROS PARA PROPÓSITOS DISTINTOS AL DEL SU ENVÍO, SIN AUTORIZACIÓN ESCRITA DE PRODYCMA SPA.

PRODYCMA		DIBUJO:	REVISO:	NOMBRE DEL ARCHIVO: 9-0010 SOPLADORr.idw
	NOMBRE:			PLANO N°: 1 — ESCALA:
	FECHA:	27/05/2025		MATERIAL:
	PROYECTO:			PESO: N/D — A4